NX2
系列配电箱(箱体)

1 适用范围

NX2系列配电箱(箱体)(以下简称箱体)适用于交流50/60Hz，额定电压230V，负载电流不超过100A的单相三线的终端电路中，作为对用电设备进行配电、控制、同时也对线路的过载、短路、漏电起保护作用的低压电器的保护装置。可广泛用于宾馆、民用建筑、工矿企业、高层大厦、车站、医院、学校、机关住宅等现代化建筑场所。适用于户内安装、安装方式为明装。

符合标准：GB17466.24、IEC60670-24。

2 产品特点

2.1 结构上自力创新，外形已申请适用新型专利；固定终端电器产品除标准导轨外，还有专用的固定面板。箱体盖子的固定栓采用一硬币都可以松紧。

2.2 箱体内安装NB1-63等型小型断路器或NL1-63等型剩余电流动作断路器均符合国际电工标准，具有二十一世纪国际先进水平；同时也适用于安装其它9mm模数的模数化电器元件。

2.3 可根据需要任意组成多种不同的电路方案；安装容量8~36单位

2.4 安装的电器元件手柄外露，便于操作，其它带电部件均遮盖于底座内，便用安全可靠。

2.5 箱体内配有中性线端子排和接地端子排。

2.6 箱体外壳为全塑结构

3 主要规格及技术参数

3.1型号及含义

N X 2 - □

- □ 总回路数：以两倍模数为基数整倍数表示
- 2 设计序号
- X 配电箱(箱体)
- N 企业代号

3.2分类

3.2.1 箱体按回路单元数分为

单排 a) 8 单元； d) 18 单元; 双排 e) 28单元；

b) 10 单元； f) 36单元；

c) 14 单元；

3.3主要技术参数

主要技术参数见表1

表1 主要技术参数

额定电压 V	负载总电流（A） 单相	外壳防护等级	外壳允许温升 k
230	100	IP2X C	40

C

4 外形尺寸与安装尺寸

外形尺寸与安装尺寸见图1、表2

图1 外形尺寸与安装尺寸

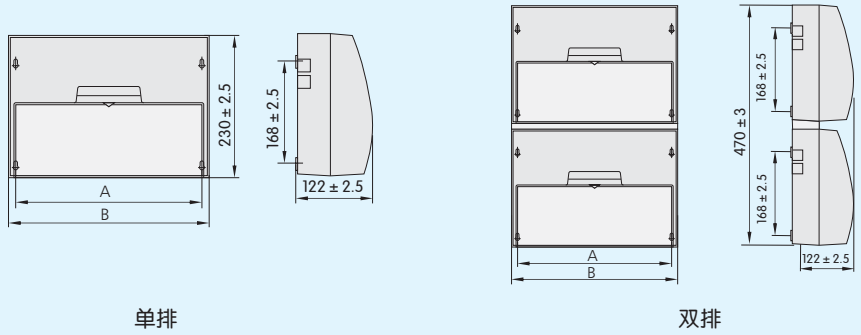

表2 外形尺寸与安装尺寸

型 号	A	B	备注
NX2–8	194 ± 2.5	218 ± 2.5	单排
NX2–10	232 ± 2.5	256 ± 2.5	单排
NX2–14	302 ± 2.5	326 ± 2.5	单排
NX2–18	374 ± 2.5	398 ± 2.5	单排
NX2–28	302 ± 2.5	326 ± 2.5	双排
NX2–36	374 ± 2.5	398 ± 2.5	双排

5 订货须知

5.1 订货时须说明

a) 箱体名称、型号、规格、数量；

b) 提供进线电器及馈线电器的额定参数及系统图。

5.2 订货示例

订NX2–14 配电箱(箱体)30台。