NJR2-G
二用一备软起动控制柜

1 适用范围

NJR2-G二用一备软起动控制柜应用于两台电机运行，另一台备用的场合。当其中运行的一台设备出现故障停机后，则备用的另一台设备将自动投入运行，以保证特殊情况下的正常生产。

本产品内部核心部件为NJR2-D软起动器。

2 型号及含义

NJR2-□/2-1G

- G：控制柜
- 2-1：二用一备
- □：额定功率(适配电机功率：kW)
- 2：设计序号
- R：软起动
- J：交流电动机
- N：企业特征号

3 主要参数及技术性能

3.1 电源电压：三相交流AC380V(±15%)，50Hz/60Hz(±2%)

3.2 起动电流：从0.5~5倍的起动电流限制

3.3 斜坡下降时间：0s~60s

3.4 软起基值电压：30%Ue~70%Ue

3.5 突跳起动时间：0.1s

3.6 环境要求：环境温度在-10℃~40℃之间；40℃以上每升高1℃，电流降低2%；相对湿度不超过95%无凝露、无易燃、易爆气体、无导电尘埃、通风良好。海拔超过1000米，应相应降低容量使用，1000米以上每增加100米电流降低0.5%

4 原理图

4.1 二用一备主电路图

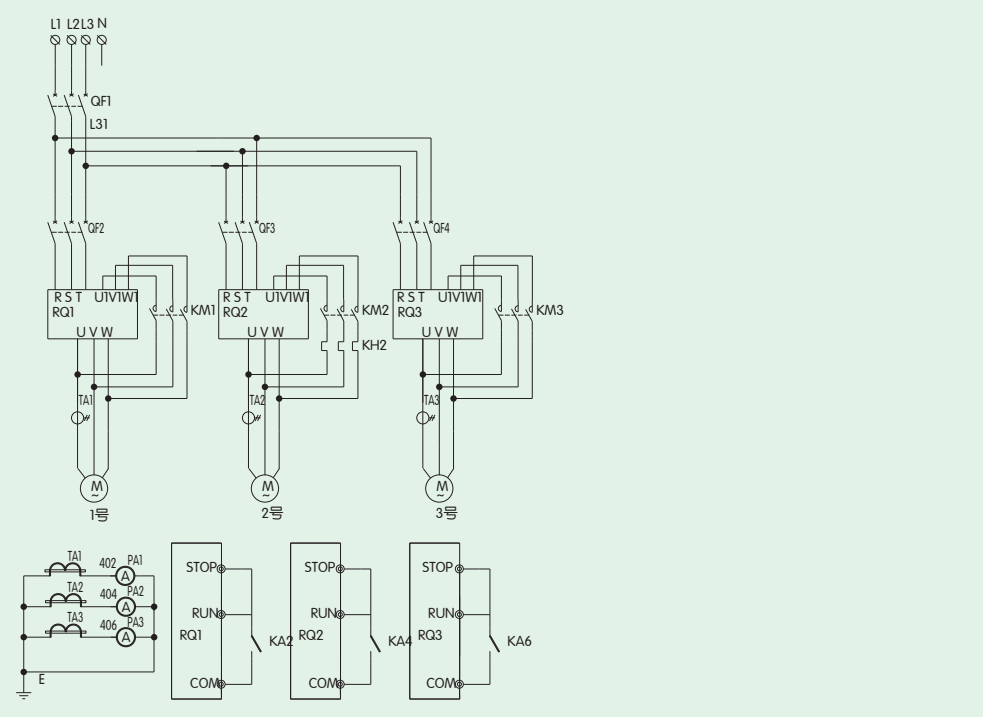

4.2 二用一备控制电路图

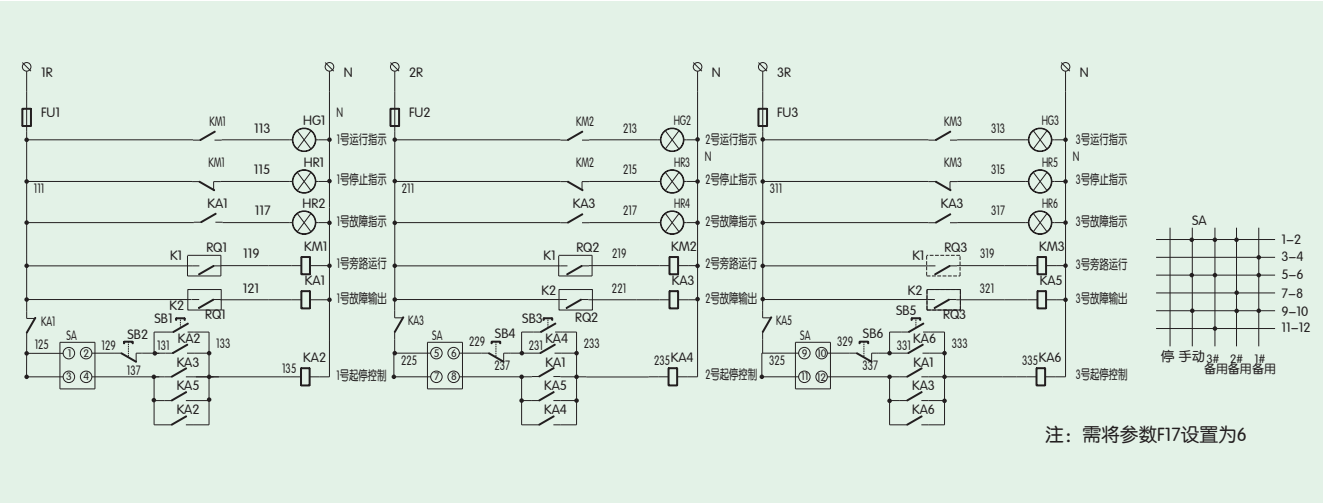

注：需将参数F17设置为6

F

5 独特功能

5.1 具有NJR2-D系列软起动器的特点

5.2 具有过载、过流、断相、过压、欠压等保护，无需外配电机综合保护器

5.3 内部采用铜排进行连接，提高产品的电气性能

5.4 立体式布局更加合理

5.5 方便安装调试、设置

5.6 具有故障汉字提示及记忆功能

6 外形及安装尺寸

NJR2-□/2-1 G

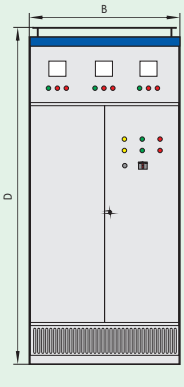

型号	被控电机功率(kW)	外形尺寸(mm)			安装尺寸(mm)
		长(B)	宽(E)	高(D)	A × C
NJR2-(7.5~315)/2-1 G	7.5~75	1000	600	2200	650 × 546
	90~280	1200	600	2200	1050 × 546
	315	1200	800	2200	1050 × 746

7 订货须知

订货时请依照型号及含义的说明选择所需型号及规格：

7.1 示例1：被控电机为45kW，共三台，其中一台为备用。

订货型号为：NJR2-45/2-1 G

7.2 示例2：被控电机为90kW，共三台，其中一台为备用。

订货型号为：NJR2-90/2-1 G