## JBK5系列
## 机床控制变压器

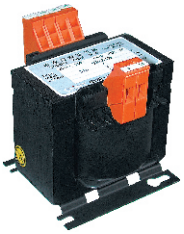

JBK5-40-630

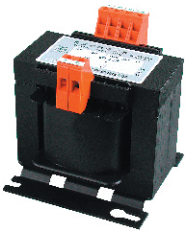

JBK5-40-630

JBK5-1000-2500

## 1 适用范围

JBK5系列机床控制变压器适用于频率50Hz/60Hz的交流电路中，作为各行各业的机械设备，一般电器的控制电源、工作照明、信号灯的电源使用。

符合标准：JB/T 5555，Q/ZT 205。JBK5-63VA~1600VA通过了CE认证。

## 2 型号及含义

JB K 5-□/□

- 热带产品代号：“TH”湿热带，“TA”干热带
- 额定容量(VA)
- 设计序号
- 控制
- 机床变压器

## 3 正常工作条件和安装条件

变压器在下列条件下能可靠工作。

3.1 周围空气温度上限值不超过+40℃，24h的平均值不超过+35℃。

3.2 周围空气温度下限值不低于-25℃（当用户需要在低于-25℃环境下使用时，城在订货时特殊指明）。

3.3 海拔高度不超过2000m。

3.4 空气相对湿度在周围空气温度为+40℃时不超过50%，在较低温度下，可以有较高的相对湿度，最湿月的月平均最大相对湿度为90%，同时该月的月平均最低温度为+25℃，并考虑到因温度变化发生在产品表面上的凝露。

3.5 无爆炸危险的介质中，且介质中足以腐蚀金属和破坏绝缘的气体，及导电尘埃。

3.6 无显著摇动和冲击振动的地方。

3.7 不受雨雪侵蚀的场所。

## 4 结构特点

JBK5系列机床控制变压器是在国内JBK3系列机床控制变压器基础上，经过多年来进一步吸收国内外同类产品的优点，并优选国外先进方法的接线端子，接线方式可以使接线密集程度提高。

JBK5系列机床控制变压器(40VA～630VA)的铁芯之间的联接，铁芯与夹件(安装件)的联接，都采用气体保护氩弧焊，形成一个整体，使其结构极其合理、可靠。安装件采用一次性成型，其安装尺寸比JBK3系列更为准确。接地片采用优质防蚀合金材料，大大提高了接地的可靠性，并具有工作可靠、耗能低、体积小、接线安全，适用性广等特点。

## 5 外形及安装尺寸

JBK5系列机床控制变压器的外形及安装尺寸。

JBK5-40~630型

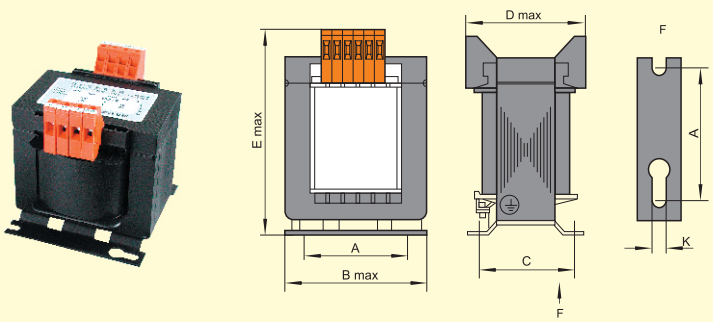

JBK5-1000~2500型

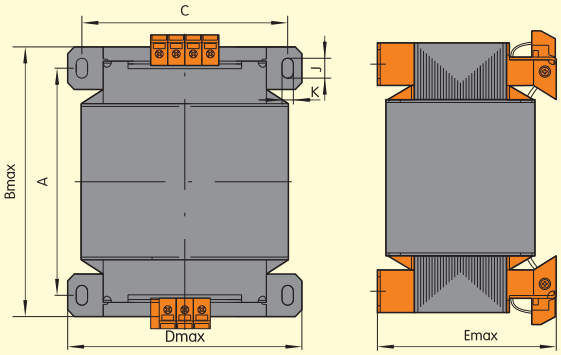


| 尺寸(mm) 项目 / 容量(VA) | 外形尺寸 (mm) | | | 安装尺寸 (mm) | | 安装孔 (mm) |
|---|---|---|---|---|---|---|
| | B max | D max | E max | A | C | K |
| 40~63 | 79 | 78 | 92 | 66 | 46 | 4.8 |
| 100 | 85 | 95 | 97 | 72 | 62 | 4.8 |
| 160 | 97 | 96 | 105 | 84 | 73.5 | 5.8 |
| 250 | 97 | 110 | 105 | 84 | 85 | 5.8 |
| 300 | 122 | 97 | 130 | 93 | 77 | 7 |
| 400 | 121 | 110 | 122 | 100 | 85 | 7 |
| 500 | 122 | 114 | 128 | 90 | 97 | 7 |
| 630 | 151 | 116 | 143 | 130 | 90 | 7 |
| 800 | 152 | 125 | 150 | 126 | 104 | 7 |
| 1000 | 230 | 170 | 156 | 160 | 142 | 7×14 |
| 1600 | 258 | 185 | 168 | 180 | 155 | 7×14 |
| 2500 | 285 | 210 | 175 | 210 | 175 | 7×14 |

## 6 订货须知

6.1 产品名称：机床控制变压器。

6.2 产品型号：JBK5-250。

6.3 输出容量：250VA。

6.4 频率：50Hz。

6.5 额定输入电压：380V。

6.6 额定输出电压及各组输出电压的容量值：110V(160VA)24V(80VA)6V(10VA)。