## CJ20系列 交流接触器

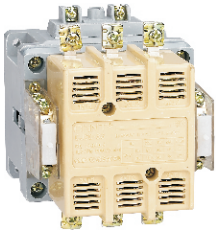

## 1 适用范围

CJ20系列交流接触器(以下简称接触器)，主要用于交流50Hz(或60Hz)，额定工作电压至660V，额定工作电流至630A的电路中，供远距离接通和分断电路之用，并可与适当的热过载继电器组合，以保护可能发生操作过负荷的电路。

符合标准：GB 14048.4、IEC 60947-4-1。

## 2 型号及含义

CJ 20-□ □/□

- 辅助规格代号：06表示660V
- 派生代号：
  JZ表示交直流通用节电型；J表示交流消声节能型
  (仅CJ20-63以上提供节电产品)
- (AC-3，380V时)额定工作电流(A)
- 设计序号
- 交流接触器

## 3 正常工作条件和安装条件

3.1 周围空气温度为：-5℃~+40℃，24小时内其平均值不超过+35℃。

3.2 海拔高度：不超过2000m。

3.3 大气条件：最高温度+40℃时，空气的相对湿度不超过50%；在较低温度下可以允许有较高的相对湿度，例如20℃时达90%。对由于温度变化偶尔产生的凝露应采取特殊的措施。

3.4 污染等级：3级。

3.5 安装类别：Ⅲ类。

3.6 安装条件：安装面与垂直面倾斜度不大于±5°。

3.7 冲击振动：产品应安装和使用在无显著摇动、冲击和振动的地方。

## 4 主要参数及技术性能

4.1 线圈额定控制电源电压Us为：

交流50Hz，110V、127V、220V、380V；直流：110V、220V

4.2 机械寿命：CJ20-10、16、25、40、63、100、160为1000万次，CJ20-250、400、630为600万次。

4.3 节电产品节电率(见表1)。

表1

| 产品型号 | CJ20-63~160JZ | CJ20-630J | CJ20-250~630JZ |
|---|---|---|---|
| 节电率% | 90 | 95 | 95 |

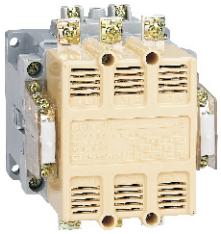

4.4 接触器的主要参数及技术性能指标(见表2)。

表2

| 接触器型号 | 额定绝缘电压Ui (V) | 约定自由空气发热电流Ith(A) | AC-3使用类别下可控制的三相鼠笼型电动机的最大功率kW | | | 每小时操作循环数次/h(AC-3) | AC-3电寿命(万次) | 线圈功率起动/保持VA/VA | 选用的熔断器(SCPD)型号 |
|---|---|---|---|---|---|---|---|---|---|
| | | | 220V | 380V | 660V | | | | |
| CJ20-10 | 690 | 10 | 2.2 | 4 | 4 | 1200 | 100 | 65/9 | RT16-20 |
| CJ20-16 | | 16 | 4.5 | 7.5 | 11 | | | 62/9.5 | RT16-32 |
| CJ20-25 | | 32 | 5.5 | 11 | 13 | | | 93/14 | RT16-50 |
| CJ20-40 | | 55 | 11 | 22 | 22 | | | 175/19 | RT16-80 |
| CJ20-63 | | 80 | 18 | 30 | 35 | | 120 | 480/57 | RT16-160 |
| CJ20-100 | | 125 | 28 | 50 | 50 | | | 570/61 | RT16-250 |
| CJ20-160 | | 200 | 48 | 85 | 85 | | | 855/85.5 | RT16-315 |
| CJ20-250 | 690 | 315 | 80 | 132 | — | 600 | 60 | 1710/152 | RT16-400 |
| CJ20-400 | | 400 | 115 | 200 | 220 | | | 1710/250 | RT16-500 |
| CJ20-630 | | 630 | 175 | 300 | — | | | 3578/91.2 | RT16-630 |

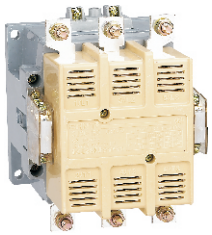

4.5 辅助触头的触头种类，数量及基本参数(见表3)。

表3

| 接触器型号 | 约定自由空气发热电流(A) | 额定绝缘电压(V) | 额定工作电压(V) | | 额定工作电流(A) | | 额定控制容量 | | 触头种类数量 |
|---|---|---|---|---|---|---|---|---|---|
| | | | 交流 | 直流 | 交流 | 直流 | 交流 | 直流 | |
| CJ20-10~40 | 10 | 690 | 380 | 220 | 0.26 | 0.14 | AC-15 | DC-13 | 两常开两常闭 |
| | | | 220 | 110 | 0.45 | 0.27 | 100VA | 30W | |
| CJ20-63~160 | 10 | 690 | 380 | 220 | 0.80 | 0.27 | AC-15 | DC-13 | 两常开两常闭 |
| | | | 220 | 110 | 1.4 | 0.6 | 300VA | 60W | |
| CJ20-250~630 | 16 | 690 | 380 | 220 | 1.3 | 0.27 | AC-15 | DC-13 | 常开 4 3 2 |
| | | | 220 | 110 | 2.3 | 0.6 | 500VA | 60W | 常闭 2 3 4 |

4.6 接线图。

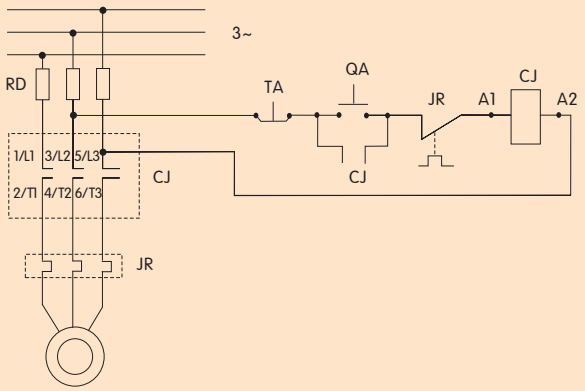


## 5 结构特点

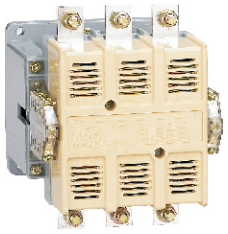

接触器的触头系统为直动式、双断点布置，CJ20-40A 及以上辅助触头作为独立组件安装在主触头的两侧，在电气上为分开的。

CJ20-10~25A 产品既可用螺钉安装，也可用35mm标准卡轨安装。

CJ20-10~16A产品采用双断点简单开断灭弧室，其余均采用塑料栅片灭弧罩，具有分断能力高、可靠性高的优点。

CJ20-63~630节电产品具有直流通用节电模块，不仅可以派生消声节能产品或直流操作产品，而且不占用辅助触头，从而大大提高了产品的可靠性和寿命。

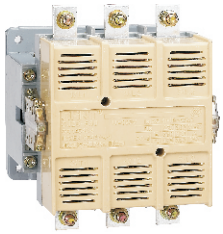

## 6 外形及安装尺寸

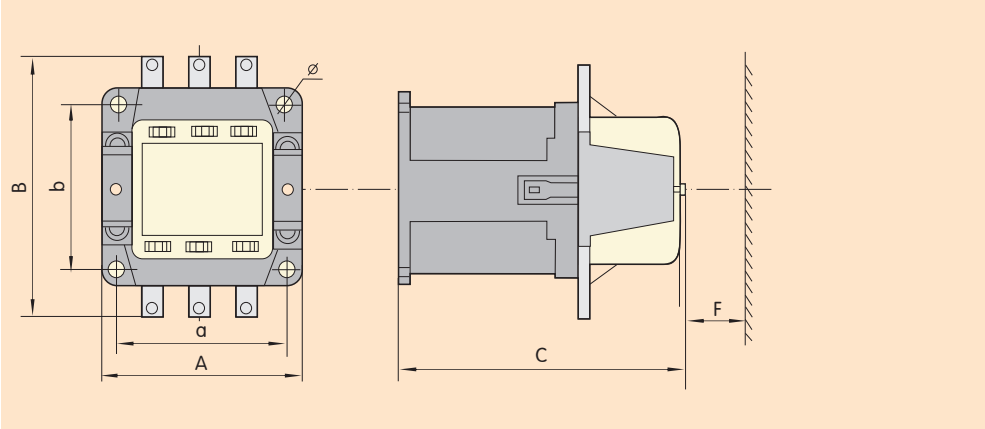


表4 mm

| 型号 | A | B | C | a | b | F | Φ |
|---|---|---|---|---|---|---|---|
| CJ20-10 | 44.5 | 67.5 | 107 | 35 ± 0.31 | 55 ± 0.37 | 10 | 5 |
| CJ20-16 | 44.5 | 73 | 116.5 | 35 ± 0.31 | 60 ± 0.37 | 10 | 5 |
| CJ20-25 | 53 | 91 | 122 | 40 ± 0.31 | 80 ± 0.37 | 10 | 5 |
| CJ20-40 | 87 | 112.5 | 125 | 70 ± 0.31 | 80 ± 0.37 | 30 | 5 |
| CJ20-63 | 116 | 142 | 146 | 100 ± 0.4 | 90 ± 0.4 | 60 | 5.8 |
| CJ20-100 | 122 | 147 | 154 | 108 ± 0.435 | 92 ± 0.435 | 70 | 7 |
| CJ20-160 | 146 | 187 | 178 | 130 ± 0.5 | 130 ± 0.5 | 100 | 9 |
| CJ20-250 | 190 | 235 | 230 | 160 ± 0.5 | 150 ± 0.5 | 110 | 9 |
| CJ20-400 | 190 | 235 | 230 | 160 ± 0.5 | 150 ± 0.5 | 110 | 9 |
| CJ20-630 | 245 | 294 | 272 | 210 ± 0.5 | 180 ± 0.5 | 120 | 11 |

## 7 订货须知

7.1 订货时必须指出：

7.1.1 接触器完整的型号、名称；

7.1.2 线圈的额定工作电压和频率或规格代号；

7.1.3 辅助触头组合情况，如不指明，160A及以下规格均提供两常开两常闭，250A及以上规格均提供四常开两常闭；

7.1.4 订货数量。

7.2 订货示例：

CJ20-63交流接触器 线圈电压 380V 50Hz 10台。